Anschlussanleitung Power Reducer - Box 230V/3kW

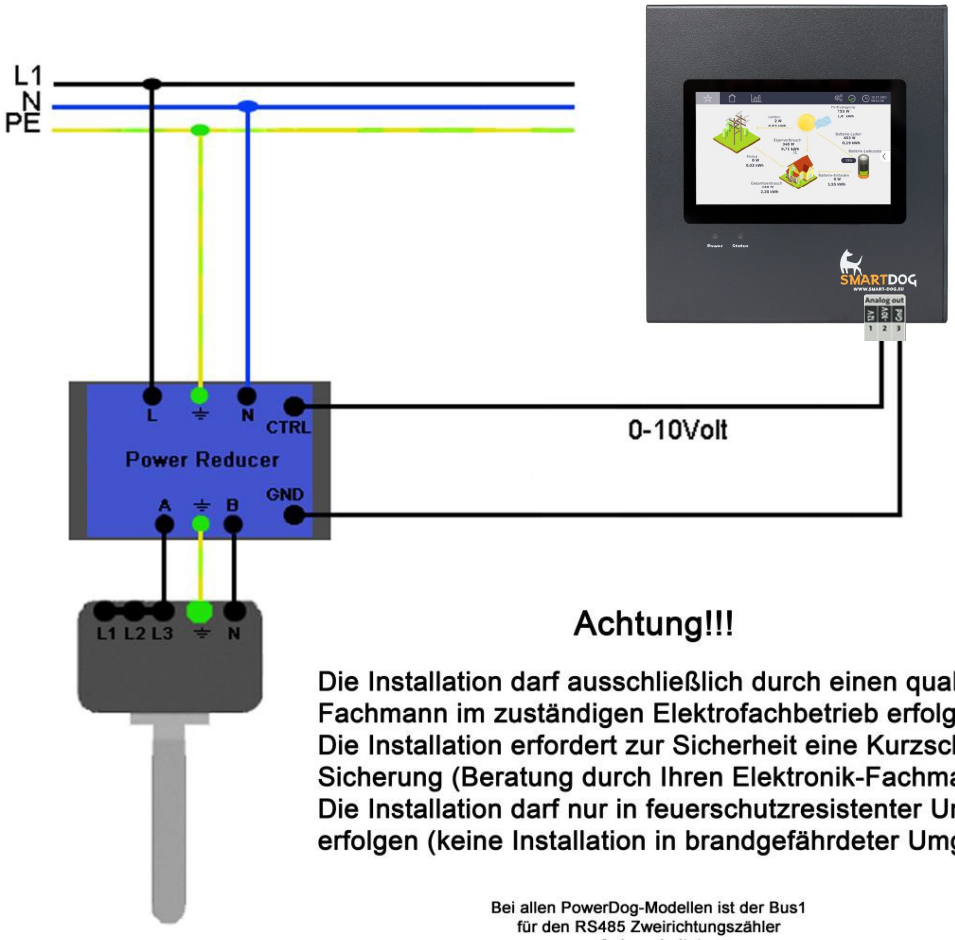

Achtung!!!

Die Installation darf ausschließlich durch einen qualifizierten Fachmann im zuständigen Elektrofachbetrieb erfolgen.
Die Installation erfordert zur Sicherheit eine Kurzschluss Sicherung (Beratung durch Ihren Elektronik-Fachmann).
Die Installation darf nur in feuerschutzresistenter Umgebung erfolgen (keine Installation in brandgefährdeter Umgebung).

Bei allen PowerDog-Modellen ist der Bus1 für den RS485 Zweirichtungszähler freigeschaltet

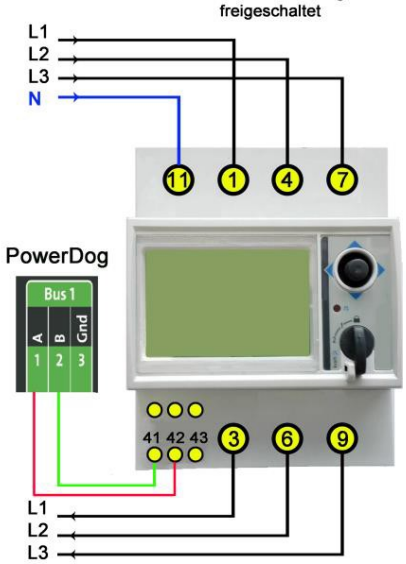

ecodata solutions GmbH
Heraklithstraße 1a
84359 Simbach am Inn

Energieeffizienzlösungen
Professionelle Photovoltaiküberwachung

Web www.power-dog.com
E-Mail info@eco-data.de